写

保医発０８２９第６号
平成２９年８月２９日

地方厚生（支）局医療課長
都道府県民生主管部（局）
　国民健康保険主管課（部）長
都道府県後期高齢者医療主管部（局）
　後期高齢者医療主管課（部）長
殿

厚生労働省保険局医療課長
（公印省略）

「厚生労働大臣が指定する病院の病棟における療養に要する費用の額の算定方法の一部改正等に伴う実施上の留意事項について」の一部改正について

「厚生労働大臣が定める傷病名、手術、処置等及び定義副傷病名及び厚生労働大臣が指定する病院の病棟における療養に要する費用の額の算定方法第一項第五号の規定に基づき厚生労働大臣が別に定める者の一部を改正する告示」（平成29年厚生労働省告示第283号）が平成29年８月29日に告示され、同年８月30日付けで適用されることに伴い、「厚生労働大臣が指定する病院の病棟における療養に要する費用の額の算定方法の一部改正等に伴う実施上の留意事項について」（平成28年３月18日保医発第0318第２号。以下「留意事項通知」という。）を下記のとおり改正するとともに、改正の概要を示すので、関係者に対し周知徹底を図られたい。

記

１．改正内容について
　留意事項通知の診断群分類定義樹形図及び診断群分類定義表中、「070470 関節リウマチ」、「130030 非ホジキンリンパ腫」をそれぞれ別紙１及び別紙２のとおり改める。

２．改正の概要について
　「070470 関節リウマチ」のうち手術・処置等２の４に「バリシチニブ」を、「130030 非ホジキンリンパ腫」のうち手術・処置等２の６に「プララトレキサート」を追加する。

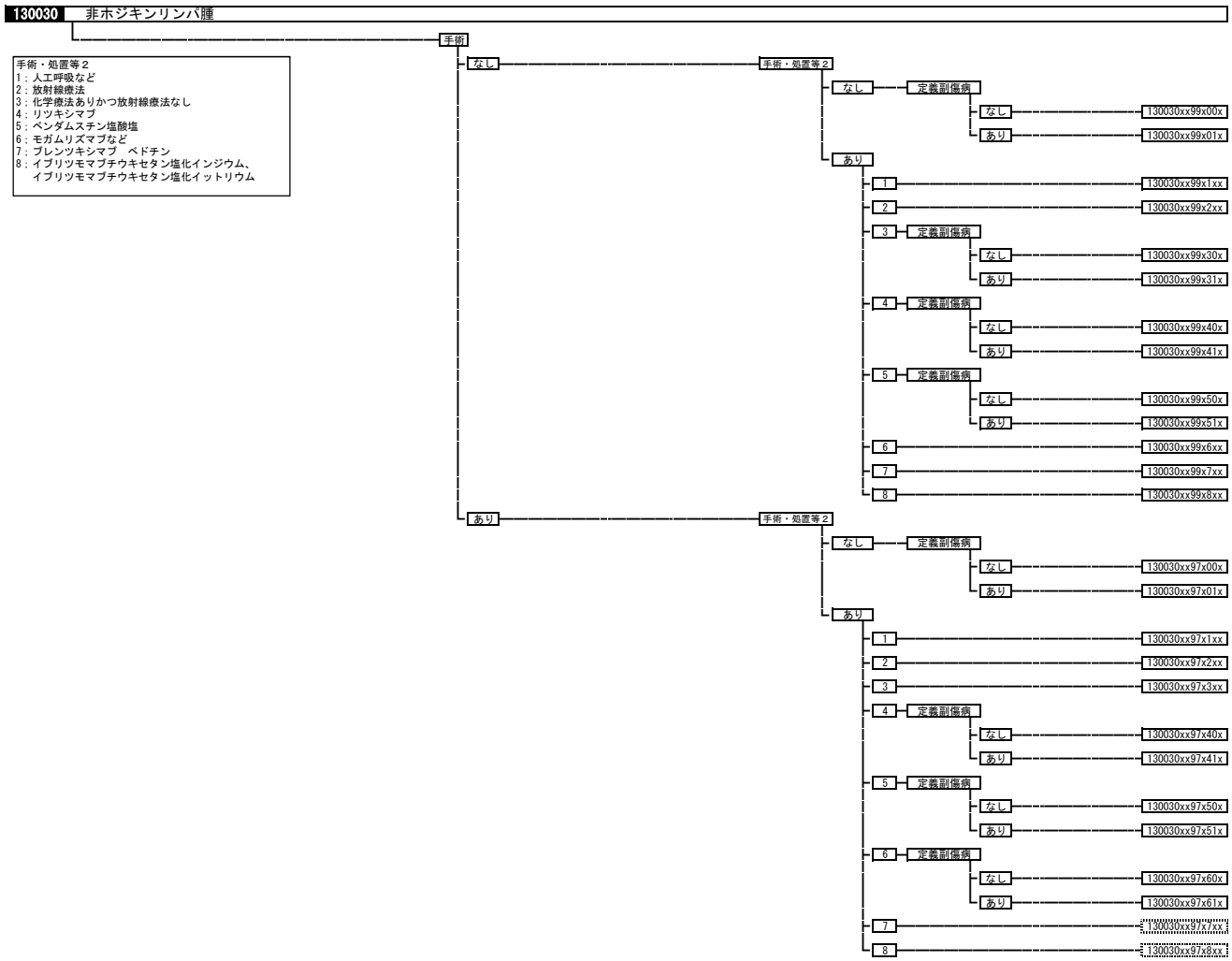
130030 非ホジキンリンパ腫
手術
手術・処置等２
1；人工呼吸など
2；放射線療法
3；化学療法ありかつ放射線療法なし
4；リツキシマブ
5；ペンダムスチン塩酸塩
6；モガムリズマブなど
7；ブレンツキシマブ　ベドチン
8；イブリツモマブチウキセタン塩化インジウム、
イブリツモマブチウキセタン塩化イットリウム
なし
手術・処置等２
なし
定義副傷病
なし
130030xx99x00x
あり
130030xx99x01x
あり
1
130030xx99x1xx
2
130030xx99x2xx
3
定義副傷病
なし
130030xx99x30x
あり
130030xx99x31x
4
定義副傷病
なし
130030xx99x40x
あり
130030xx99x41x
5
定義副傷病
なし
130030xx99x50x
あり
130030xx99x51x
6
130030xx99x6xx
7
130030xx99x7xx
8
130030xx99x8xx
あり
手術・処置等２
なし
定義副傷病
なし
130030xx97x00x
あり
130030xx97x01x
あり
1
130030xx97x1xx
2
130030xx97x2xx
3
130030xx97x3xx
4
定義副傷病
なし
130030xx97x40x
あり
130030xx97x41x
5
定義副傷病
なし
130030xx97x50x
あり
130030xx97x51x
6
定義副傷病
なし
130030xx97x60x
あり
130030xx97x61x
7
130030xx97x7xx
8
130030xx97x8xx

診断群分類			医療資源を最も投入した傷病名		病態等分類			年齢、出生時体重等			手術					手術・処置等1				手術・処置等2				定義副傷病				重症度等		
MDC	コード	分類名	ICD名称	ICDコード	対応コード	フラグ	病態区分	コード	フラグ	年齢、出生時体重	手術分岐	対応コード	フラグ	点数表名称	区分番号等	対応コード	フラグ	処置等名称	区分番号等	対応コード	フラグ	処置等名称	区分番号等	対応コード	フラグ	疾患名	疾患コードまたはICDコード	対応コード	フラグ	重症度等
07	0470	関節リウマチ	その他の反応性関節障害　肩甲帯	M0281				00	0	6歳以上	手術なし	99	99	手術なし		1	2	骨長調整手術	K058$	7	11	インフリキシマブ（強直性脊椎炎の場合）		1	2	肺炎等	040080	0	0	片側
			その他の反応性関節障害　上腕	M0282				06	1	6歳未満	その他の手術あり	97	04	皮膚切開術	K001$	1	2	骨移植術（軟骨移植術を含む。）	K059$	6	10	インフリキシマブ		1	2	心不全	050130	1	1	両側
			その他の反応性関節障害　前腕	M0283								97	97		その他のKコード					5	9	トシリズマブ								
			その他の反応性関節障害　手	M0284							筋肉内異物摘出術等	03	03	筋肉内異物摘出術	K029					5	9	アバタセプト								
			その他の反応性関節障害　骨盤部および大腿	M0285								03	03	四肢・躯幹軟部腫瘍摘出術	K030$					4	8	アダリムマブ								
			その他の反応性関節障害　下腿	M0286								03	03	骨切り術	K054$					4	8	ゴリムマブ								
			その他の反応性関節障害　足関節部および足	M0287								03	03	関節切開術	K060$					4	8	セルトリズマブペゴル								
			反応性関節障害，詳細不明　肩甲帯	M0291								03	03	肩甲関節周囲沈着石灰摘出術	K060-2					4	8	トファシチニブクエン酸塩								
			反応性関節障害，詳細不明　上腕	M0292								03	03	関節内異物（挿入物を含む。）除去術	K065$					4	8	バリシチニブ								
			反応性関節障害，詳細不明　前腕	M0293								03	03	関節鏡下関節内異物（挿入物を含む。）除去術	K065-2$					3	7	エタネルセプト								
			反応性関節障害，詳細不明　手	M0294								03	03	関節滑膜切除術　肩、股、膝	K0661					2	6	リハビリテーション								
			反応性関節障害，詳細不明　骨盤部および大腿	M0295								03	03	関節滑膜切除術　胸鎖、肘、手、足	K0662					1	5	血球成分除去療法	J041-2							
			反応性関節障害，詳細不明　下腿	M0296								03	03	関節滑膜切除術　肩鎖、指（手、足）	K0663					1	4	血漿交換療法	J039							
			反応性関節障害，詳細不明　足関節部および足	M0297								03	03	関節鏡下関節滑膜切除術	K066-2$					1	2	中心静脈注射	G005							
			フェルティー＜Felty＞症候群　多部	M0500								03	03	滑液膜摘出術	K066-3$					1	1	人工呼吸	J045$							
			フェルティー＜Felty＞症候群　肩甲	M0501								03	03	関節鏡下滑液膜摘出術	K066-4$															
			フェルティー＜Felty＞症候群　上腕	M0502								03	03	掌指関節滑膜切除術	K066-7															
			フェルティー＜Felty＞症候群　前腕	M0503								03	03	関節鏡下掌指関節滑膜切除術	K066-8															
			フェルティー＜Felty＞症候群　手	M0504								03	03	半月板切除術	K068															
			フェルティー＜Felty＞症候群　骨盤部および大腿	M0505								03	03	関節鏡下半月板切除術	K068-2															
			フェルティー＜Felty＞症候群　下腿	M0506								03	03	関節内骨折観血的手術　肩、股、膝、肘	K0731															
			フェルティー＜Felty＞症候群　足関節部および足	M0507								03	03	関節鏡下関節内骨折観血的手術　肩、股、膝、肘	K073-21															
			フェルティー＜Felty＞症候群　その他	M0508								03	03	観血的関節授動術	K076$															
			フェルティー＜Felty＞症候群　部位	M0509								03	03	観血的関節固定術	K078$															
			リウマチ性肺疾患　多部位	M0510								03	03	関節形成手術	K080$															
			リウマチ性肺疾患　肩甲帯	M0511								03	03	関節鏡下肩関節唇形成術	K080-5$															
			リウマチ性肺疾患　上腕	M0512							関節形成手術　肩、股、膝+人工骨頭挿入術肩、股等	02	02	関節形成手術　肩、股、膝+人工骨頭挿入術肩、股	K0801+K0811															
			リウマチ性肺疾患　前腕	M0513								02	02	関節形成手術　肩、股、膝+人工関節置換術肩、股、膝	K0801+K0821															
			リウマチ性肺疾患　手	M0514								02	02	人工骨頭挿入術　肩、股	K0811															
			リウマチ性肺疾患　骨盤部および大	M0515								02	02	人工関節置換術	K082$															
			リウマチ性肺疾患　下腿	M0516								02	02	脊椎骨切り術	K139															
			リウマチ性肺疾患　足関節部および足	M0517								02	02	脊椎固定術、椎弓切除術、椎弓形成術（多椎間又は多椎弓の場合を含む。）　前方椎体固定	K1421															
			リウマチ性肺疾患　その他	M0518								02	02	脊椎固定術、椎弓切除術、椎弓形成術（多椎間又は多椎弓の場合を含む。）　後方又は後側方	K1422															
			リウマチ性肺疾患　部位不明	M0519								02	02	脊椎固定術、椎弓切除術、椎弓形成術（多椎間又は多椎弓の場合を含む。）　後方椎体固定	K1423															
			リウマチ性血管炎　多部位	M0520								02	02	脊椎固定術、椎弓切除術、椎弓形成術（多椎間又は多椎弓の場合を含む。）　前方後方同時固	K1424															
			リウマチ性血管炎　肩甲帯	M0521								02	02	脊椎側彎症手術	K142-2$															
			リウマチ性血管炎　上腕	M0522								02	02	体外式脊椎固定術	K144															
			リウマチ性血管炎　前腕	M0523							人工関節再置換術	01	01	人工関節再置換術	K082-3$															
			リウマチ性血管炎　手	M0524																										
			リウマチ性血管炎　骨盤部および大	M0525																										
			リウマチ性血管炎　下腿	M0526																										
			リウマチ性血管炎　足関節部および	M0527																										
			リウマチ性血管炎　その他	M0528																										
			リウマチ性血管炎　部位不明	M0529																										
			その他の臓器および器官系の併発症を伴う関節リウマチ　多部位	M0530																										
			その他の臓器および器官系の併発症を伴う関節リウマチ　肩甲帯	M0531																										
			その他の臓器および器官系の併発症を伴う関節リウマチ　上腕	M0532																										
			その他の臓器および器官系の併発症を伴う関節リウマチ　前腕	M0533																										
			その他の臓器および器官系の併発症を伴う関節リウマチ　手	M0534																										
			その他の臓器および器官系の併発症を伴う関節リウマチ　骨盤部および大	M0535																										
			その他の臓器および器官系の併発症を伴う関節リウマチ　下腿	M0536																										
			その他の臓器および器官系の併発症を伴う関節リウマチ　足関節部および	M0537																										
			その他の臓器および器官系の併発症を伴う関節リウマチ　その他	M0538																										
			その他の臓器および器官系の併発症を伴う関節リウマチ　部位不明	M0539																										
			その他の血清反応陽性関節リウマチ　多部位	M0580																										
			その他の血清反応陽性関節リウマチ　肩甲帯	M0581																										
			その他の血清反応陽性関節リウマチ　上腕	M0582																										

診断群分類			医療資源を最も投入した傷病名		病態等分類			年齢、出生時体重等			手術					手術・処置等1				手術・処置等2				定義副傷病				重症度等		
MDC	コード	分類名	ICD名称	ICDコード	対応コード	フラグ	病態区分	コード	フラグ	年齢、出生時体重	手術分岐	対応コード	フラグ	点数表名称	区分番号等	対応コード	フラグ	処置等名称	区分番号等	対応コード	フラグ	処置等名称	区分番号等	対応コード	フラグ	疾患名	疾患コードまたはICDコード	対応コード	フラグ	重症度等
			その他の血清反応陽性関節リウマチ　前腕	M0583																										
			その他の血清反応陽性関節リウマチ	M0584																										
			その他の血清反応陽性関節リウマチ　骨盤部および大腿	M0585																										
			その他の血清反応陽性関節リウマチ　下腿	M0586																										
			その他の血清反応陽性関節リウマチ　足関節部および足	M0587																										
			その他の血清反応陽性関節リウマチ　その他	M0588																										
			その他の血清反応陽性関節リウマチ　部位不明	M0589																										
			血清反応陽性関節リウマチ，詳細不明　多部位	M0590																										
			血清反応陽性関節リウマチ，詳細不明　肩甲帯	M0591																										
			血清反応陽性関節リウマチ，詳細不明　上腕	M0592																										
			血清反応陽性関節リウマチ，詳細不明　前腕	M0593																										
			血清反応陽性関節リウマチ，詳細不明　手	M0594																										
			血清反応陽性関節リウマチ，詳細不明　骨盤部および大腿	M0595																										
			血清反応陽性関節リウマチ，詳細不明　下腿	M0596																										
			血清反応陽性関節リウマチ，詳細不明　足関節部および足	M0597																										
			血清反応陽性関節リウマチ，詳細不明　その他	M0598																										
			血清反応陽性関節リウマチ，詳細不明　部位不明	M0599																										
			血清反応陰性関節リウマチ　多部位	M0600																										
			血清反応陰性関節リウマチ　肩甲帯	M0601																										
			血清反応陰性関節リウマチ　上腕	M0602																										
			血清反応陰性関節リウマチ　前腕	M0603																										
			血清反応陰性関節リウマチ　手	M0604																										
			血清反応陰性関節リウマチ　骨盤部および大腿	M0605																										
			血清反応陰性関節リウマチ　下腿	M0606																										
			血清反応陰性関節リウマチ　足関節部および足	M0607																										
			血清反応陰性関節リウマチ　その他	M0608																										
			血清反応陰性関節リウマチ　部位不	M0609																										
			成人発症スチル＜Still＞病　多部位	M0610																										
			成人発症スチル＜Still＞病　肩甲帯	M0611																										
			成人発症スチル＜Still＞病　上腕	M0612																										
			成人発症スチル＜Still＞病　前腕	M0613																										
			成人発症スチル＜Still＞病　手	M0614																										
			成人発症スチル＜Still＞病　骨盤部および大腿	M0615																										
			成人発症スチル＜Still＞病　下腿	M0616																										
			成人発症スチル＜Still＞病　足関節部および足	M0617																										
			成人発症スチル＜Still＞病　その他	M0618																										
			成人発症スチル＜Still＞病　部位不	M0619																										
			リウマチ性滑液包炎　多部位	M0620																										
			リウマチ性滑液包炎　肩甲帯	M0621																										
			リウマチ性滑液包炎　上腕	M0622																										
			リウマチ性滑液包炎　前腕	M0623																										
			リウマチ性滑液包炎　手	M0624																										
			リウマチ性滑液包炎　骨盤部および	M0625																										
			リウマチ性滑液包炎　下腿	M0626																										
			リウマチ性滑液包炎　足関節部およ	M0627																										
			リウマチ性滑液包炎　その他	M0628																										
			リウマチ性滑液包炎　部位不明	M0629																										
			リウマチ性皮下結節　多部位	M0630																										
			リウマチ性皮下結節　肩甲帯	M0631																										
			リウマチ性皮下結節　上腕	M0632																										
			リウマチ性皮下結節　前腕	M0633																										
			リウマチ性皮下結節　手	M0634																										
			リウマチ性皮下結節　骨盤部および	M0635																										
			リウマチ性皮下結節　下腿	M0636																										
			リウマチ性皮下結節　足関節部およ	M0637																										
			リウマチ性皮下結節　その他	M0638																										
			リウマチ性皮下結節　部位不明	M0639																										
			炎症性多発性関節障害　多部位	M0640																										
			炎症性多発性関節障害　肩甲帯	M0641																										
			炎症性多発性関節障害　上腕	M0642																										
			炎症性多発性関節障害　前腕	M0643																										
			炎症性多発性関節障害　手	M0644																										
			炎症性多発性関節障害　骨盤部および大腿	M0645																										
			炎症性多発性関節障害　下腿	M0646																										
			炎症性多発性関節障害　足関節部および足	M0647																										
			炎症性多発性関節障害　その他	M0648																										

診断群分類			医療資源を最も投入した傷病名		病態等分類			年齢、出生時体重等			手術					手術・処置等1				手術・処置等2				定義副傷病				重症度等		
MDC	コード	分類名	ICD名称	ICDコード	対応コード	フラグ	病態区分	コード	フラグ	年齢、出生時体重	手術分岐	対応コード	フラグ	点数表名称	区分番号等	対応コード	フラグ	処置等名称	区分番号等	対応コード	フラグ	処置等名称	区分番号等	対応コード	フラグ	疾患名	疾患コードまたはICDコード	対応コード	フラグ	重症度等
			炎症性多発性関節障害　部位不明	M0649																										
			その他の明示された関節リウマチ　多部位	M0680																										
			その他の明示された関節リウマチ　肩甲帯	M0681																										
			その他の明示された関節リウマチ　上	M0682																										
			その他の明示された関節リウマチ　前	M0683																										
			その他の明示された関節リウマチ　手	M0684																										
			その他の明示された関節リウマチ　骨盤部および大腿	M0685																										
			その他の明示された関節リウマチ　下	M0686																										
			その他の明示された関節リウマチ　足関節部および足	M0687																										
			その他の明示された関節リウマチ　その他	M0688																										
			その他の明示された関節リウマチ　部位不明	M0689																										
			関節リウマチ，詳細不明　多部位	M0690																										
			関節リウマチ，詳細不明　肩甲帯	M0691																										
			関節リウマチ，詳細不明　上腕	M0692																										
			関節リウマチ，詳細不明　前腕	M0693																										
			関節リウマチ，詳細不明　手	M0694																										
			関節リウマチ，詳細不明　骨盤部および大腿	M0695																										
			関節リウマチ，詳細不明　下腿	M0696																										
			関節リウマチ，詳細不明　足関節部および足	M0697																										
			関節リウマチ，詳細不明　その他	M0698																										
			関節リウマチ，詳細不明　部位不明	M0699																										
			遠位指＜趾＞節間関節乾せん＜癬＞性関節障害　多部位	M0700																										
			遠位指＜趾＞節間関節乾せん＜癬＞性関節障害　肩甲帯	M0701																										
			遠位指＜趾＞節間関節乾せん＜癬＞性関節障害　上腕	M0702																										
			遠位指＜趾＞節間関節乾せん＜癬＞性関節障害　前腕	M0703																										
			遠位指＜趾＞節間関節乾せん＜癬＞性関節障害　手	M0704																										
			遠位指＜趾＞節間関節乾せん＜癬＞性関節障害　骨盤部および大腿	M0705																										
			遠位指＜趾＞節間関節乾せん＜癬＞性関節障害　下腿	M0706																										
			遠位指＜趾＞節間関節乾せん＜癬＞性関節障害　足関節部および足	M0707																										
			遠位指＜趾＞節間関節乾せん＜癬＞性関節障害　その他	M0708																										
			遠位指＜趾＞節間関節乾せん＜癬＞性関節障害　部位不明	M0709																										
			破壊性関節炎　多部位	M0710																										
			破壊性関節炎　骨盤部および大腿	M0715																										
			破壊性関節炎　下腿	M0716																										
			破壊性関節炎　その他	M0718																										
			破壊性関節炎　部位不明	M0719																										
			若年性関節リウマチ　多部位	M0800																										
			若年性関節リウマチ　肩甲帯	M0801																										
			若年性関節リウマチ　上腕	M0802																										
			若年性関節リウマチ　前腕	M0803																										
			若年性関節リウマチ　手	M0804																										
			若年性関節リウマチ　骨盤部および	M0805																										
			若年性関節リウマチ　下腿	M0806																										
			若年性関節リウマチ　足関節部およ	M0807																										
			若年性関節リウマチ　その他	M0808																										
			若年性関節リウマチ　部位不明	M0809																										
			若年性強直性脊椎炎	M081$																										
			全身性発症を伴う若年性関節炎［スチル＜Still＞病］　多部位	M0820																										
			全身性発症を伴う若年性関節炎［スチル＜Still＞病］　肩甲帯	M0821																										
			全身性発症を伴う若年性関節炎［スチル＜Still＞病］　上腕	M0822																										
			全身性発症を伴う若年性関節炎［スチル＜Still＞病］　前腕	M0823																										
			全身性発症を伴う若年性関節炎［スチル＜Still＞病］　手	M0824																										
			全身性発症を伴う若年性関節炎［スチル＜Still＞病］　骨盤部および大腿	M0825																										
			全身性発症を伴う若年性関節炎［スチル＜Still＞病］　下腿	M0826																										
			全身性発症を伴う若年性関節炎［スチル＜Still＞病］　足関節部および足	M0827																										
			全身性発症を伴う若年性関節炎［スチル＜Still＞病］　その他	M0828																										
			全身性発症を伴う若年性関節炎［スチル＜Still＞病］　部位不明	M0829																										
			若年性多発性関節炎（血清反応陰性）　肩甲帯	M0831																										

診断群分類			医療資源を最も投入した傷病名		病態等分類			年齢、出生時体重等			手術					手術・処置等1				手術・処置等2				定義副傷病				重症度等		
MDC	コード	分類名	ICD名称	ICDコード	対応コード	フラグ	病態区分	コード	フラグ	年齢、出生時体重	手術分岐	対応コード	フラグ	点数表名称	区分番号等	対応コード	フラグ	処置等名称	区分番号等	対応コード	フラグ	処置等名称	区分番号等	対応コード	フラグ	疾患名	疾患コードまたはICDコード	対応コード	フラグ	重症度等
			若年性多発性関節炎（血清反応陰性） 上腕	M0832																										
			若年性多発性関節炎（血清反応陰性） 前腕	M0833																										
			若年性多発性関節炎（血清反応陰性） 手	M0834																										
			若年性多発性関節炎（血清反応陰性） 骨盤部および大腿	M0835																										
			若年性多発性関節炎（血清反応陰性） 下腿	M0836																										
			若年性多発性関節炎（血清反応陰性） 足関節部および足	M0837																										
			少関節型若年性関節炎 肩甲帯	M0841																										
			少関節型若年性関節炎 上腕	M0842																										
			少関節型若年性関節炎 前腕	M0843																										
			少関節型若年性関節炎 手	M0844																										
			少関節型若年性関節炎 骨盤部および大腿	M0845																										
			少関節型若年性関節炎 下腿	M0846																										
			少関節型若年性関節炎 足関節部および足	M0847																										
			その他の若年性関節炎 肩甲帯	M0881																										
			その他の若年性関節炎 上腕	M0882																										
			その他の若年性関節炎 前腕	M0883																										
			その他の若年性関節炎 手	M0884																										
			その他の若年性関節炎 骨盤部および大腿	M0885																										
			その他の若年性関節炎 下腿	M0886																										
			その他の若年性関節炎 足関節部および足	M0887																										
			若年性関節炎，詳細不明 肩甲帯	M0891																										
			若年性関節炎，詳細不明 上腕	M0892																										
			若年性関節炎，詳細不明 前腕	M0893																										
			若年性関節炎，詳細不明 手	M0894																										
			若年性関節炎，詳細不明 骨盤部および大腿	M0895																										
			若年性関節炎，詳細不明 下腿	M0896																										
			若年性関節炎，詳細不明 足関節部および足	M0897																										
			乾せん＜癬＞における若年性関節炎 多部位	M0900																										
			乾せん＜癬＞における若年性関節炎 肩甲帯	M0901																										
			乾せん＜癬＞における若年性関節炎 上腕	M0902																										
			乾せん＜癬＞における若年性関節炎 前腕	M0903																										
			乾せん＜癬＞における若年性関節炎 手	M0904																										
			乾せん＜癬＞における若年性関節炎 骨盤部および大腿	M0905																										
			乾せん＜癬＞における若年性関節炎 下腿	M0906																										
			乾せん＜癬＞における若年性関節炎 足関節部および足	M0907																										
			乾せん＜癬＞における若年性関節炎 その他	M0908																										
			乾せん＜癬＞における若年性関節炎 部位不明	M0909																										
			回帰性リウマチ 肩甲帯	M1231																										
			回帰性リウマチ 上腕	M1232																										
			回帰性リウマチ 前腕	M1233																										
			回帰性リウマチ 手	M1234																										
			回帰性リウマチ 骨盤部および大腿	M1235																										
			回帰性リウマチ 下腿	M1236																										
			回帰性リウマチ 足関節部および足	M1237																										
			強直性脊椎炎	M45$																										

診断群分類			医療資源を最も投入した傷病名		病態等分類			年齢、出生時体重等			手術					手術・処置等1				手術・処置等2				定義副傷病				重症度等		
MDC	コード	分類名	ICD名称	ICDコード	対応コード	フラグ	病態区分	コード	フラグ	年齢、出生時体重	手術分岐	対応コード	フラグ	点数表名称	区分番号等	対応コード	フラグ	処置等名称	区分番号等	対応コード	フラグ	処置等名称	区分番号等	対応コード	フラグ	疾患名	疾患コードまたはICDコード	対応コード	フラグ	重症度等
13	0030	非ホジキンリンパ腫	中細胞型，ろ＜濾＞胞性非ホジキン＜non－Hodgkin＞リンパ腫	C820							手術なし	99	99	手術なし						8	12	イブリツモマブチウキセタン塩化イットリウ		1	1	敗血症	180010			
			中細胞および大細胞混合型，ろ＜濾＞胞性非ホジキン＜non－Hodgkin＞リンパ腫	C821							手術あり	97	03	胃局所切除術	K654-2					8	12	イブリツモマブチウキセタン塩化インジウム		1	3	脳腫瘍	010010			
			大細胞型，ろ＜濾＞胞性非ホジキン＜non－Hodgkin＞リンパ腫	C822								97	03	腹腔鏡下胃局所切除術	K654-3$					7	11	ブレンツキシマブ ベドチン								
			ろ＜濾＞胞性非ホジキン＜non－Hodgkin＞リンパ腫のその他の型	C827								97	03	胃切除術	K655$					6	10	モガムリズマブ								
			ろ＜濾＞胞性非ホジキン＜non－Hodgkin＞リンパ腫，詳細不明	C829								97	03	腹腔鏡下胃切除術	K655-2$					6	10	フォロデシン塩酸塩								
			びまん性非ホジキン＜non－Hodgkin＞リンパ腫　小細胞型（びまん性）	C830								97	03	噴門側胃切除術	K655-4$					6	10	プララトレキサート								
			びまん性非ホジキン＜non－Hodgkin＞リンパ腫　小切れ込み核細胞型（びまん性）	C831								97	03	腹腔鏡下噴門側胃切除術	K655-5$					5	9	ベンダムスチン塩酸塩								
			びまん性非ホジキン＜non－Hodgkin＞リンパ腫　小細胞および大細胞混合型（びまん性）	C832								97	04	脾摘出術	K711					4	8	リツキシマブ								
			びまん性非ホジキン＜non－Hodgkin＞リンパ腫　大細胞型（びまん性）	C833								97	04	腹腔鏡下脾摘出術	K711-2					3	7	化学療法ありかつ放射線療法なし								
			びまん性非ホジキン＜non－Hodgkin＞リンパ腫　免疫芽球型（びまん性）	C834								97	05	リンパ節摘出術	K626$					2	6	放射線療法								
			びまん性非ホジキン＜non－Hodgkin＞リンパ腫　リンパ芽球型（びまん	C835								97	97		その他のKコード					1	3	人工腎臓　その他の場合	J0383							
			びまん性非ホジキン＜non－Hodgkin＞リンパ腫　未分化型（びまん性）	C836																1	2	中心静脈注射	G005							
			バーキット＜Burkitt＞腫瘍	C837																1	1	人工呼吸	J045$							
			びまん性非ホジキン＜non－Hodgkin＞リンパ腫のその他の型	C838																										
			びまん性非ホジキン＜non－Hodgkin＞リンパ腫，詳細不明	C839																										
			菌状息肉症	C840																										
			セザリー＜Sezary＞病	C841																										
			Tゾーン＜T－zone＞リンパ腫	C842																										
			リンパ類上皮性リンパ腫	C843																										
			末梢性T細胞リンパ腫	C844																										
			その他および詳細不明のT細胞リンパ	C845																										
			リンパ肉腫	C850																										
			B細胞リンパ腫，詳細不明	C851																										
			非ホジキン＜non－Hodgkin＞リンパ腫のその他の明示された型	C857																										
			非ホジキン＜non－Hodgkin＞リンパ腫，型不明	C859																										
			成人型T細胞白血病	C915																										