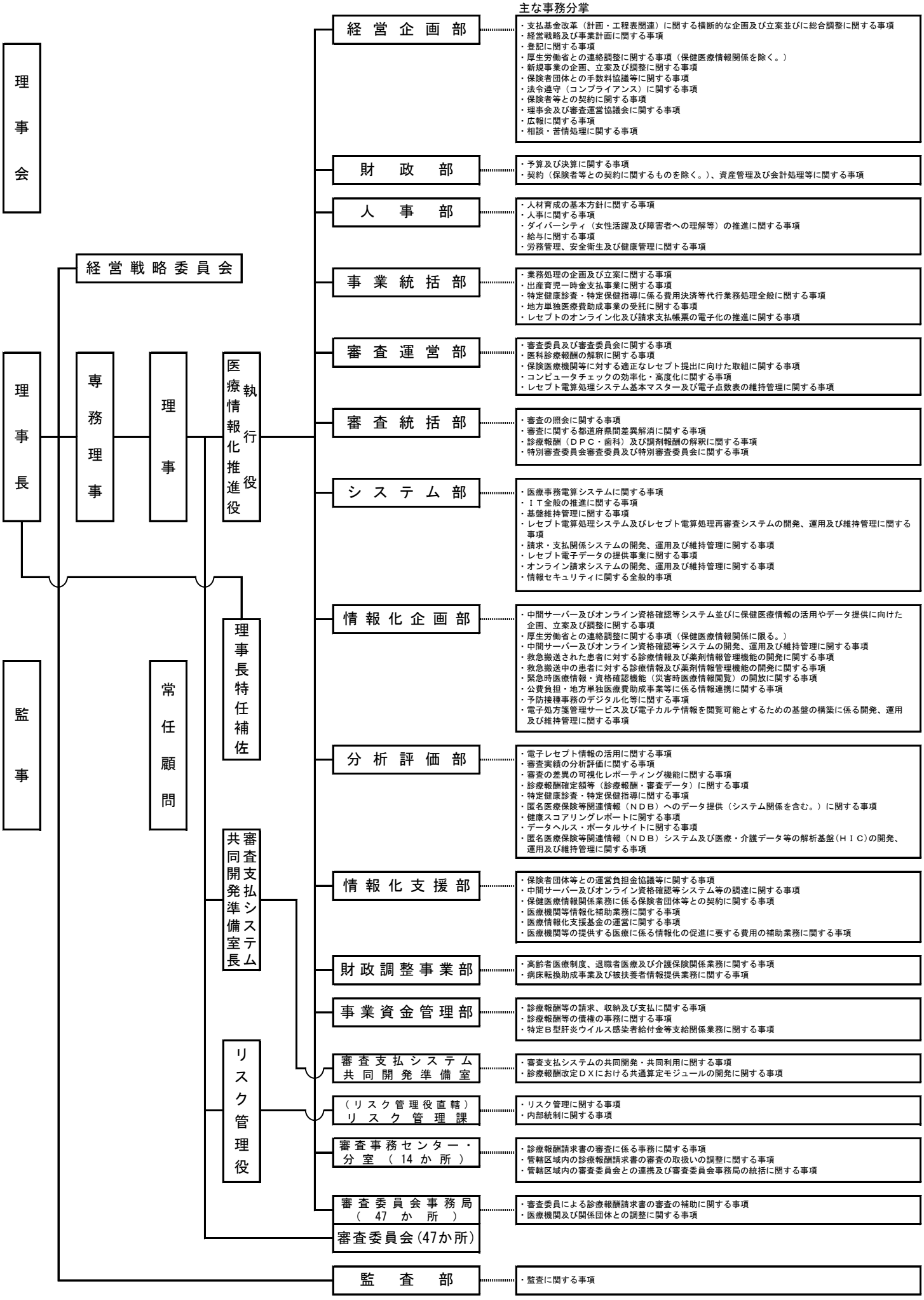社会保険診療報酬支払基金　組織図（令和6年4月1日現在）